DOBÍJECÍ LED LUPA

3× / 8× • 2 v 1

Návod k použití • model LE008



3× / 8×	6 LED	60 lm	6000 K
zvětšení	SMD osvětlení	světelný tok	studená bílá

Před prvním použitím si pečlivě přečtěte tento návod a uschovejte jej pro budoucí potřebu.

1. Určení výrobku

Dobíjecí LED lupa LE008 je určena pro detailní práci v interiéru. Kombinuje hlavní zvětšovací čočku 3×, pomocnou čočku 8× a integrované LED osvětlení s plynulou regulací jasu. Výrobek lze používat jako stolní lupu s podstavcem nebo jej upevnit svorkou k pracovní ploše či polici.



Hlavní vlastnosti

- hlavní akrylová čočka 3×, průměr 110 mm
- pomocná čočka 8× pro jemné detaily
- 6 úsporných SMD LED diod, 60 lm
- dotykové zapnutí/vypnutí a stmívání
- vestavěná Li-Pol baterie 3,7 V / 400 mAh
- provoz až 6 hodin při 100% jasu
- provedení 2 v 1: podstavec + svorka

Obsah balení

- dobíjecí LED lupa LE008 s integrovaným podstavcem / svorkou
- Micro USB nabíjecí kabel, délka 120 cm
- návod k použití

Napájecí adaptér 5 V / max. 1 A není součástí balení.

DŮLEŽITÁ BEZPEČNOSTNÍ UPOZORNĚNÍ

- Používejte pouze v interiéru. Chraňte výrobek před vodou a deštěm.
- Před čištěním nebo údržbou výrobek vypněte a odpojte od napájení.
- Nevystavujte lupu přímému slunečnímu záření; čočka může soustředit světlo a způsobit požár.
- Nikdy se přes lupu nedívejte do slunce.
- LED diody nejsou uživatelsky vyměnitelné.
- Výrobek neotevírejte ani neopravujte svépomocí. Opravu svěřte kvalifikované osobě.
- Pro nabíjení používejte pouze zdroj 5 V / max. 1 A odpovídající platným technickým normám.

2. Technické údaje

Parametr	Hodnota
Model	LE008
Typ výrobku	Dobíjecí LED lupa 3× / 8×
Hlavní čočka	Akrylát, průměr 110 mm, zvětšení 3×
Pomocná čočka	Zvětšení 8×, průměr cca 25 mm
Světelný zdroj	6× SMD LED
Světelný tok	60 lm
Teplota chromatičnosti	6000 K – studená bílá
Příkon osvětlení	0,5 W
Regulace jasu	Ano – dotykové stmívání
Akumulátor	Li-Pol 3,7 V / 400 mAh (1,48 Wh)
Doba nabíjení	cca 3 hodiny
Maximální doba provozu	až 6 hodin při 100% jasu
Nabíjení	Micro USB; doporučený adaptér 5 V / max. 1 A
Délka kabelu	120 cm
Materiál těla	ABS plast
Třída ochrany	III
Provozní teplota	0 až 40 °C
Celkové rozměry dle technického listu	220 × 135 × 300 mm
Čistá hmotnost	325 g

Rozměry výrobku

Níže uvedený rozměrový nákres výrobce zobrazuje hlavní rozměry jednotlivých částí lupy. Celkové rozměry výrobku podle technického listu jsou 220 × 135 × 300 mm.

Základna 180 × 135 mm	**Hlava lupy** 145 × 120 mm	**Hlavní čočka** Ø 110 mm
Pomocná čočka Ø 25 mm	**Ohebný krk** Ø 10 × 210 mm	**Výška základny** cca 23 mm

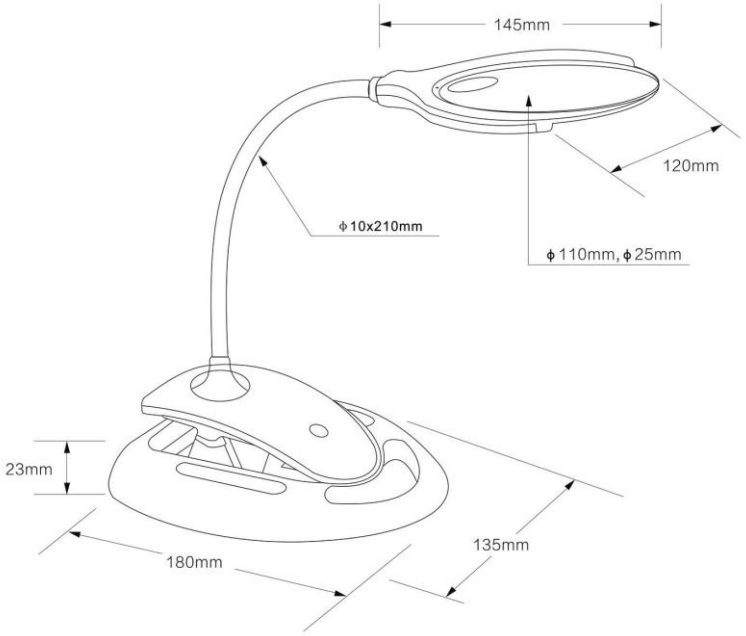

3. Nabíjení



1. Přepněte hlavní vypínač do polohy OFF a připojte dodaný Micro USB kabel k nabíjecímu konektoru lampy.

2. Druhý konec kabelu připojte k USB zdroji nebo k síťovému adaptéru 5 V / max. 1 A. Adaptér není součástí balení.

3. Během nabíjení svítí červená kontrolka. Standardní doba nabíjení je přibližně 3 hodiny.

4. Po dokončení nabíjení červená kontrolka zhasne. Poté výrobek odpojte od napájecího kabelu.

Doporučení: Před prvním použitím výrobek plně nabijte. Při plném jasu dosahuje provozní doba až 6 hodin.

4. Ovládání osvětlení

Výrobek má hlavní mechanický vypínač ON/OFF a samostatné dotykové tlačítko pro běžné ovládání LED osvětlení. Dotykové tlačítko funguje pouze tehdy, když je hlavní vypínač v poloze ON.

Krátký dotyk	zapnutí / vypnutí LED osvětlení
Dlouhý dotyk	plynulé zvýšení nebo snížení intenzity světla (stmívání)



Dotykové tlačítko na horní části základny

5. Použití lupy – provedení 2 v 1

Lupu lze používat dvěma způsoby. Ohebný krk umožňuje nastavit polohu čočky i světla podle pracovní polohy a požadovaného detailu.

STOLNÍ POUŽITÍ

Vložte svorkovou část do podstavce a postavte lupu na rovnou, stabilní pracovní plochu.

UPEVNĚNÍ SVORKOU

Vyjměte svorkovou část z podstavce a upevněte ji na hranu stolu, police nebo pracovní desky.



Maximální tloušťka podkladu: 40 mm – podle přiloženého rozměrového obrázku výrobce.

Práce se zvětšením

- Hlavní čočka 3× je vhodná pro čtení, šití, modelářství, drobné opravy a běžnou detailní práci.
- Pomocná čočka 8× slouží pro velmi jemné detaily a krátkodobou kontrolu malých předmětů.
- Pro nejlepší obraz nastavte vzdálenost čočky od pozorovaného předmětu a polohu hlavy tak, aby byl obraz ostrý a pohodlný pro oči.

6. Čištění a údržba

- Před čištěním výrobek vypněte a odpojte od nabíjecího kabelu.
- Prach a nečistoty z čoček odstraňujte jemně měkkým, čistým hadříkem – ideálně hadříkem na brýle.
- Na čočky nepoužívejte olej, alkohol, benzín ani jiná agresivní rozpouštědla.
- LED diody nejsou vyměnitelné. V případě poruchy výrobek neotevírejte a svěřte jej kvalifikovanému servisu.
- Výrobek skladujte v suchém prostředí a chraňte jej před vodou, deštěm a přímým slunečním zářením.

7. Likvidace výrobku

Výrobek obsahuje elektrické a elektronické součásti a vestavěný akumulátor. Po skončení životnosti jej nevyhazujte do směsného komunálního odpadu. Odevzdejte jej do příslušného místa zpětného odběru nebo sběrného dvora pro elektrozařízení. Správným tříděním pomáháte omezit negativní dopady na životní prostředí a zdraví.

8. Záruční informace

Podle podkladů výrobce je na výrobek poskytována záruka 24 měsíců od data zakoupení na vady materiálu a výroby. Pro uplatnění záruky je nutný doklad o koupi. Záruka se nevztahuje na poškození způsobené nesprávným používáním, nesprávnou instalací, neodborným zásahem nebo opravou neoprávněnou osobou.

9. Výrobce

VELAMP INDUSTRIES SRL

Viale Italia, 59 • 20094 Corsico (MI) • Itálie

www.velamp.com • info@velamp.com • customerservice@velamp.com

Model LE008 | Český návod k použití

Uschovejte tento návod pro budoucí potřebu.